Section / Schnitt A - B

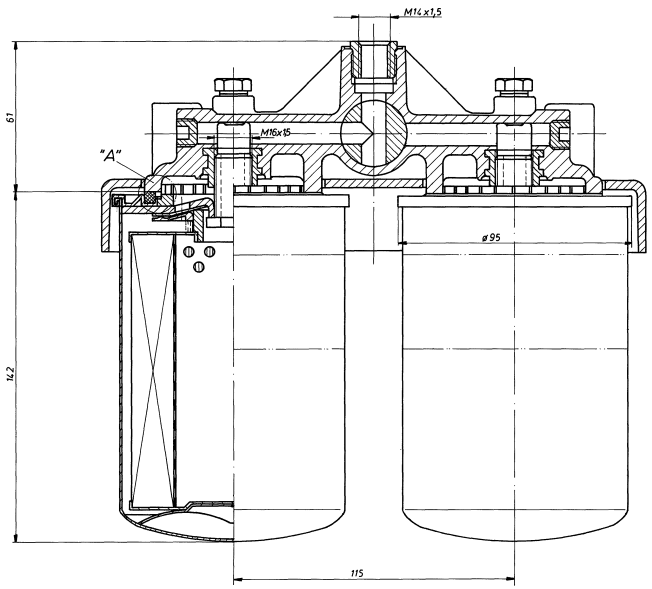

Fuel inlet / Einlass

Fuel outlet / Auslass

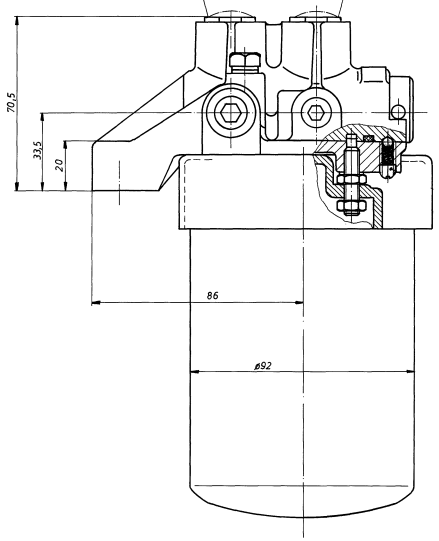

Both Filters

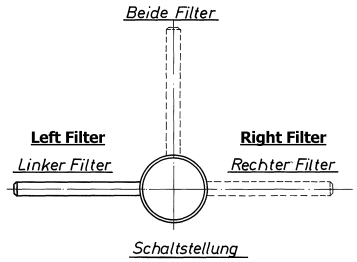

The Engine-Manufacturer MAN stipulates: Both filters in business

Der Motorhersteller MAN schreibt vor: Beide Filter in Betrieb

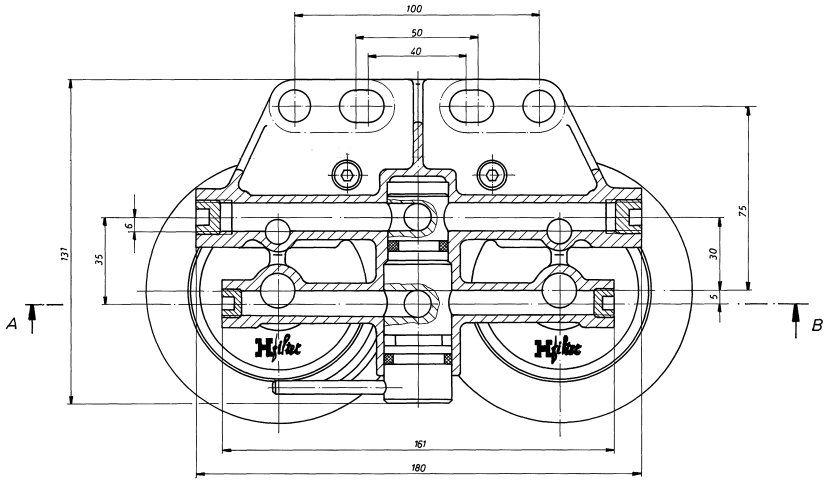

TYPE APPROVAL CERTIFICATE

Germanischer Lloyd

No. 33 759 - 84 HH

Einbaulage senkrecht

Prüfdruck: 6 bar

Beschreibung / DESCRIPTION: ohne Änderung neu erstellt

	erstellt / CREATED	geänd. / CHANGED
Datum / DATE	13.06.00	
bearb. / DRAWN	SR	
geprüft / CHECKED	Rus	
gen. / APPR.		
KA	5220	
Status / STATUS	Beschaffungsfreigabe	

Schätzgewicht / ESTIMATED WEIGHT:

Werkstoff / MATERIAL:

Type / TYPE: HWKU 17 L

Ausführung / VERSION:

Maßstab / SCALE: 1:1

Benennung / PART NAME: Kraftstoff-Doppelfilter (umschaltbar, mit Lösesicherung und Spritzschutz)

Blatt / von / SHEET / OF: 1/1

Hengst Filterwerke

Ing. Walter Hengst GmbH & Co.KG, Nienkamp 65-85, 48147 Münster

SYSTEM ISO 8015

Schutzvermerk DIN 34 beachten / COPYRIGHT ACCORDING TO DIN 34

Zeichnungs-Nr. / DRAWING NUMBER: 243 200 000

Index / INDEX

Format / SIZE: 1

Bei Zeichnungsverkleinerung / Zeichnungsvergrößerung beachten: 0 10 20 30 40 50 60 70 80 90 100mm

Plotdatum: JUNE 5, 2000