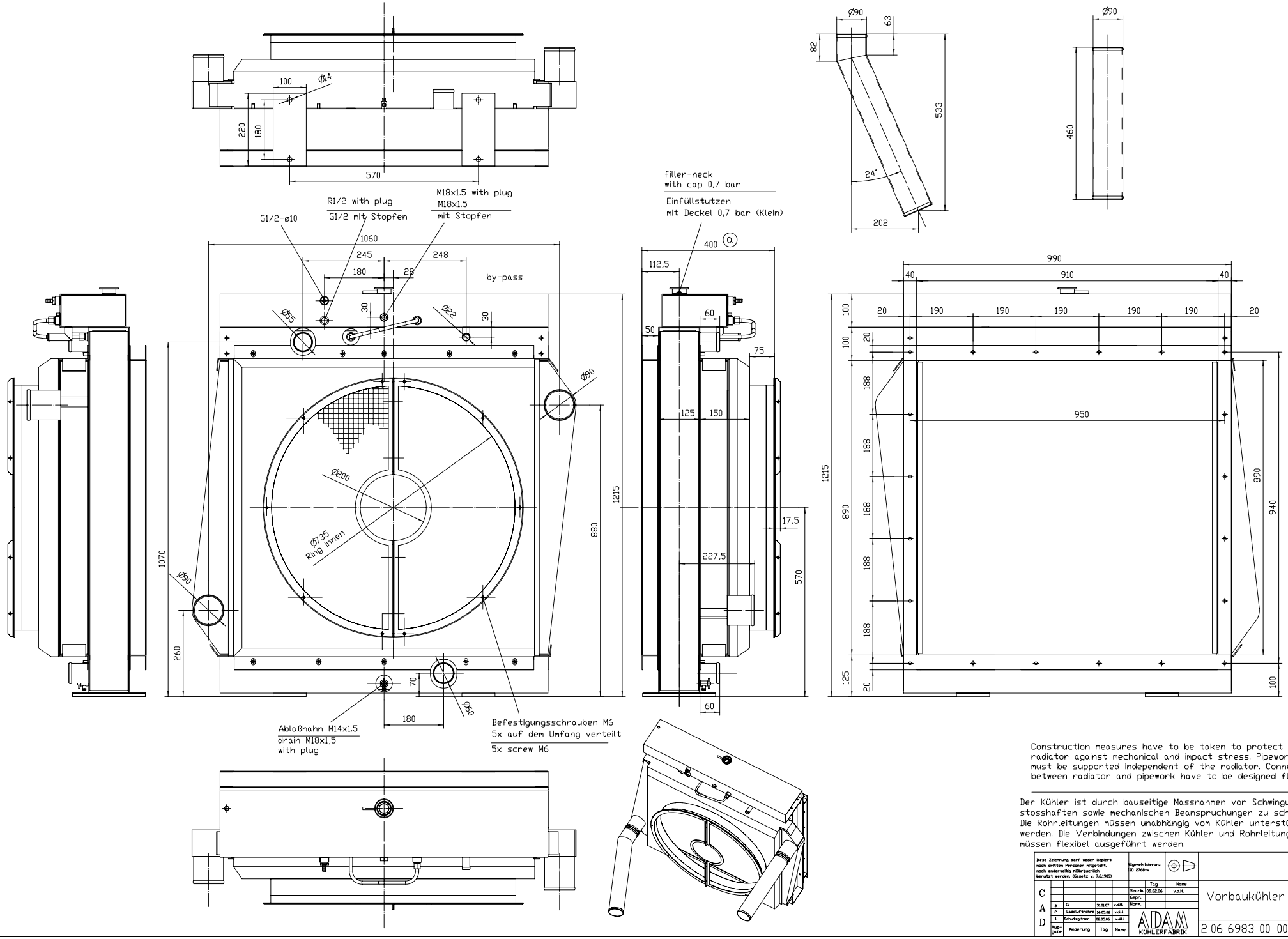

Construction measures have to be taken to protect the radiator against mechanical and impact stress. Pipework must be supported independent of the radiator. Connections between radiator and pipework have to be designed flexible.

Der Kühler ist durch bauseitige Massnahmen vor Schwingungen, stosshaften sowie mechanischen Beanspruchungen zu schützen. Die Rohrleitungen müssen unabhängig vom Kühler unterstützt werden. Die Verbindungen zwischen Kühler und Rohrleitungen müssen flexibel ausgeführt werden.

Diese Zeichnung darf weder kopiert noch dritten Personen mitgeteilt, noch anderweitig mißbräuchlich benutzt werden. (Gesetz v. 7.6.1909)

Allgemeintoleranz ISO 2768-v

					Tag	Name
				Bearb.	09.02.06	v.dH.
				Gepr.		
3	Gl.	31.01.07	v.dH.	Norm.		
2	Ladeluftrohre	16.05.06	v.dH.			
1	Schutzgitter	08.05.06	v.dH.			
Ausgabe	Änderung	Tag	Name			

C A D

ADAM KÜHLERFABRIK

Vorbaukühler

2 06 6983 00 00 3

Maßstab 1