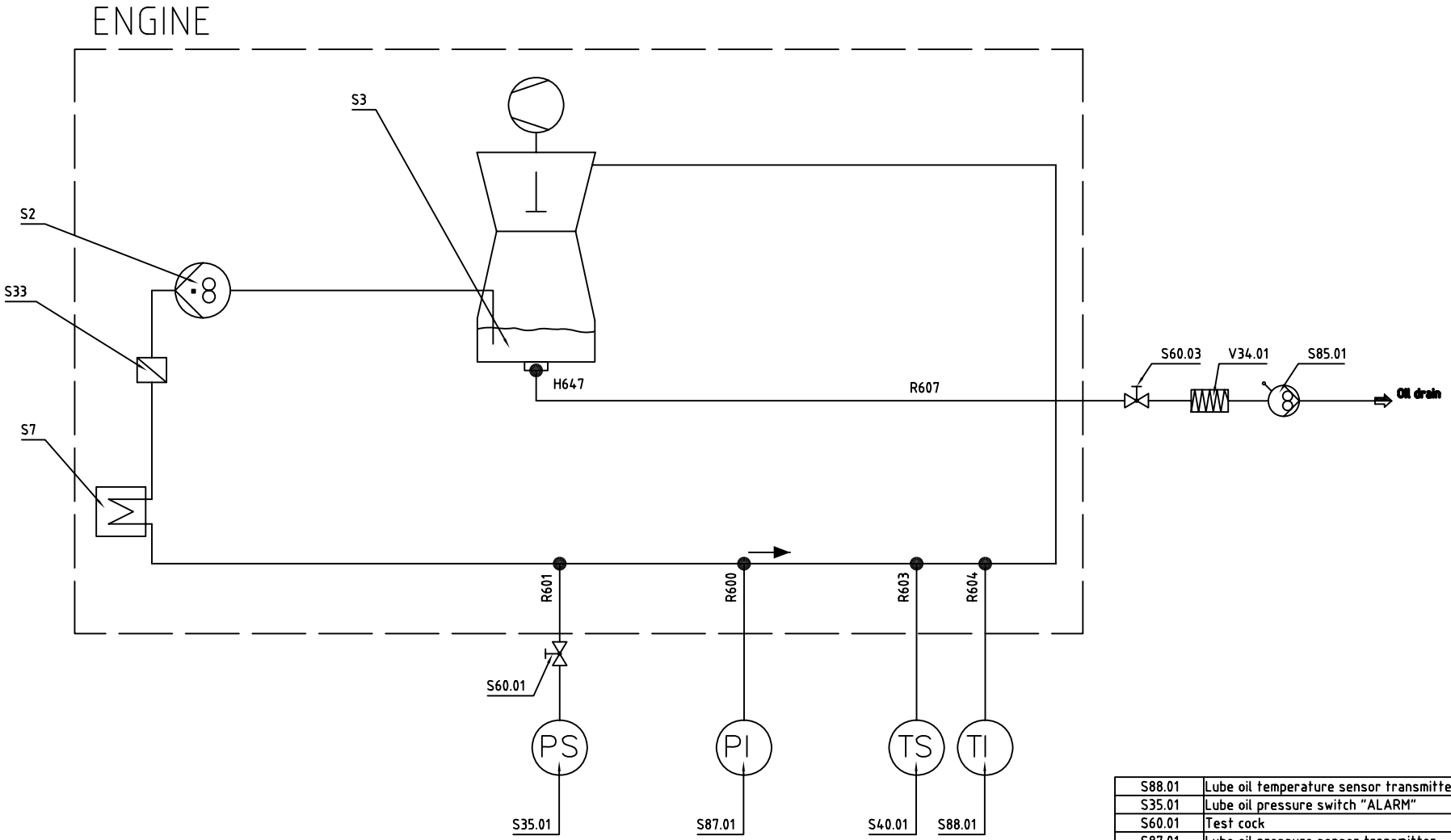

LINDENBERG ANLAGEN

LIAG–CAD

Components	Discription	Optional
S88.01	Lube oil temperature sensor transmitter	40–150°C
S35.01	Lube oil pressure switch "ALARM"	1,5 bar
S60.01	Test cock	
S87.01	Lube oil pressure sensor transmitter	0–10,0 bar
S40.01	Lube oil temperature switch "ALARM"	120°C
V34.01	Compensator / flexible pipe	
S60.03	Ball cock	
S85.01	Semi-rotary pump	
S33	Single main flow lube oil filter	
S3	Oil sump	
S2	Suction pump	
S7	Lube oil cooler	

Allgemein-toleranzen DIN 7168-m | Oberfläche | Maßstab 1:3 | Gewicht kg

LINDENBERG ANLAGEN GMBH
51503 RÖSRATH

	Datum	Name
Gezeich.	16.06.2004	Loosen
Bearbei.		
Geprüft		

Bennenung: LUBE OIL DIAGRAM FOR DIESEL ENGINE

Rev.	Änderungen	Datum	Name
02	R614 hinzu	12.02.07	Sm.
01	Revision	24.10.06	Sm.

Zeichn.-Nr.: 50507 C 02

Ursprr.:

Auftr.-Nr.: 180048 0000 - 180050 0000

Blatt 1 / 1 Bl

Ers.f.: Ers.d.: