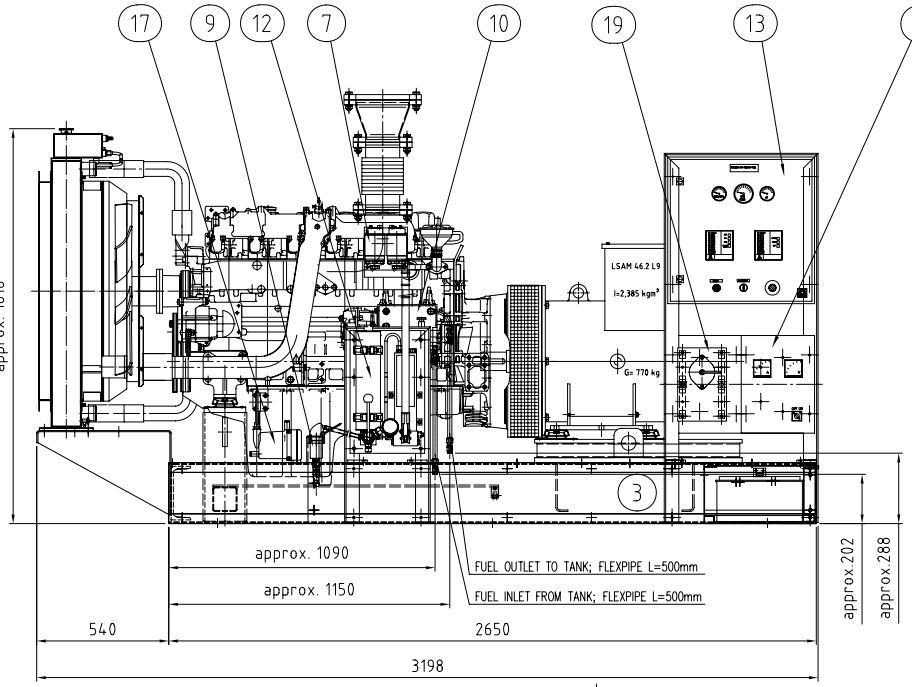

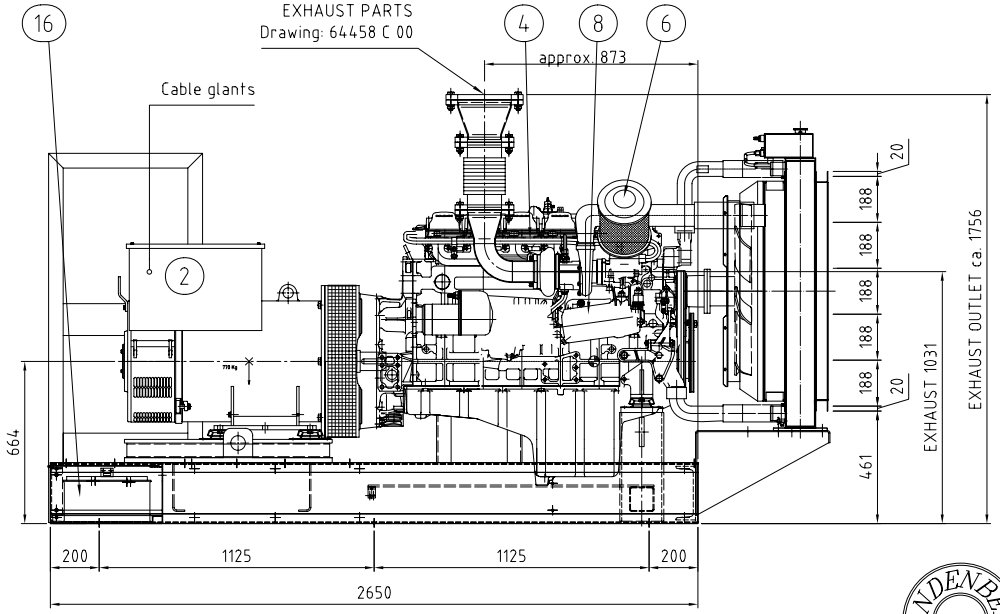

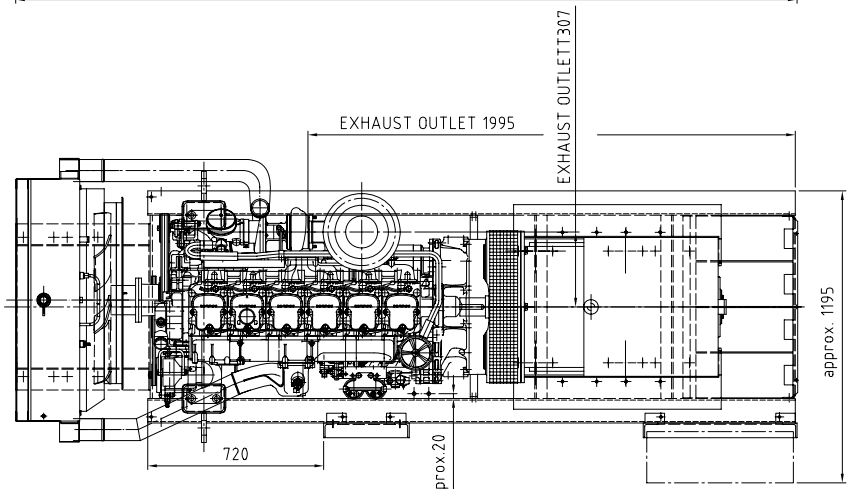

Detail X
M.1:5

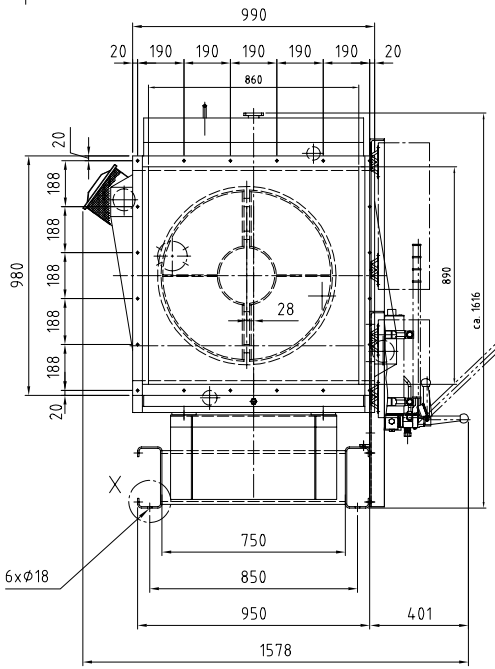

LINDENBERG ANLAGEN

LIAG–CAD

Engine: MAN D 2866 LXE 20
Alternator: Leroy Somer LSA 46.2 L9
Power: 240 kW / 300 kVA
Drawing-No. Base Frame: 41171 B 00
Cooler: Zg.:206698300000 max. 50°C

Pos.	DESCRIPTION	DRAWING NO
19	BATTERY SWITCH	
18	BATTERY CHARGER	
17	Cooling Water Preheater	
16	Starting Batteries	
14	Electric Starter	
13	INSTRUMENTEN PANEL	
12	BRYCE BERGER EMERGENCE STARTER	
10	INJECTION PUMP	
9	HAND PUMP FOR DRAINING OF LUBE OIL	
8	LUBE OIL FILTER	
7	FUEL OIL FILTER	
6	AIR FILTER	
4	EXHAUST MAINFOLD	
3	BASE FRAME	LIAG 41171 B 00
2	ALTERNATOR	LSAM 46.2 L9
1	DIESEL ENGINE	MAN D 2866 LXE 20

WEIGTH OF BASE FRAME ca. 3500 kg

Allgemein-toleranzen DIN 7168-m

Oberfläche

Maßstab 1:15

Gewicht

LINDENBERG ANLAGEN GMBH
51503 RÖSRATH

	Datum	Name
Gezeich.	11.12.2006	Schmidt
Bearbei.		
Geprüft		

Bennenung
EMERGENCY DIESEL GEN-SET
MAN D 2866 LXE 20 / LSA 46.2 L9

Zeichn.-Nr.: 10866 C 00

Auftr.-Nr. 180048 0000 - 180050 0000

Blatt 1 / 1 Bl

Rev. | Änderungen | Datum | Name | Urspr.: M:\11\10866C00_19976000 | Ers.f.: | Ers.d.:

Für diese Unterlage behalten wir uns alle Rechte vor, auch für den Fall der Patentertheilung oder Gebrauchsmustereintragung.
Sie darf ohne unsere vorherige Zustimmung weder verwendet, noch Dritten zugänglich gemacht werden.
Lindenberg Anlagen GmbH
Benutzungsrecht nach VG 95 034